TECEnow

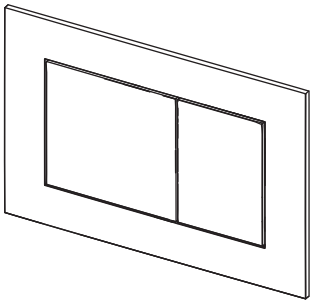

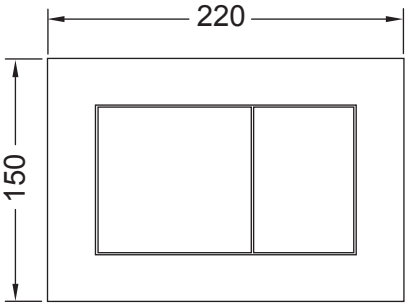

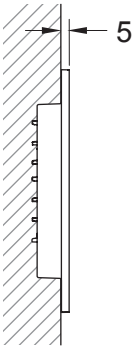

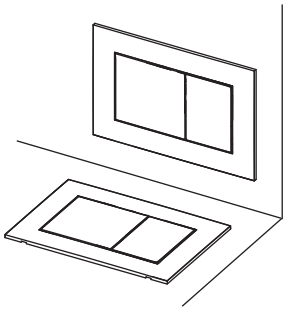

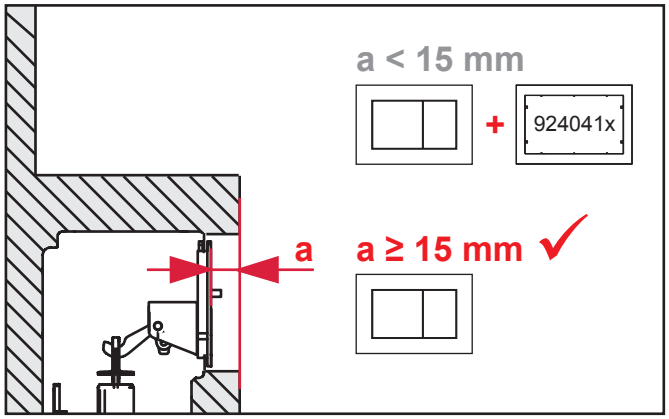

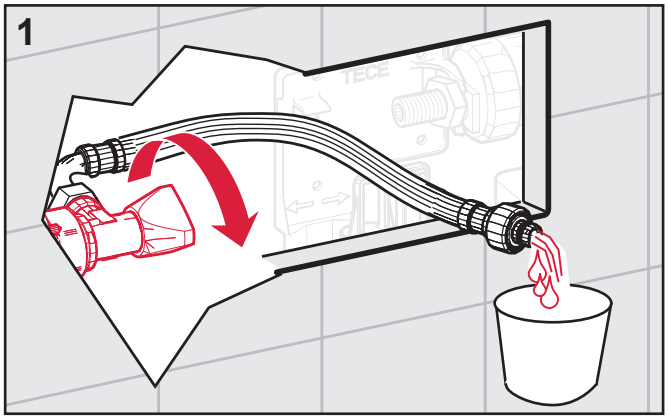

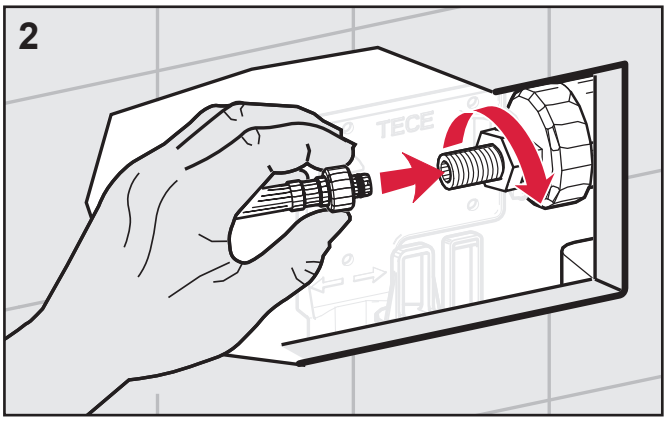

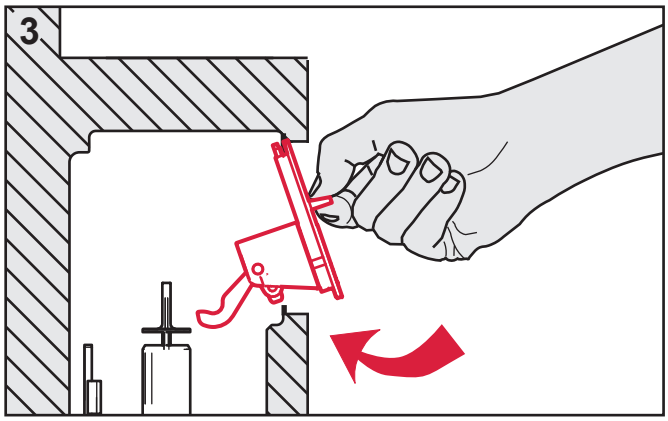

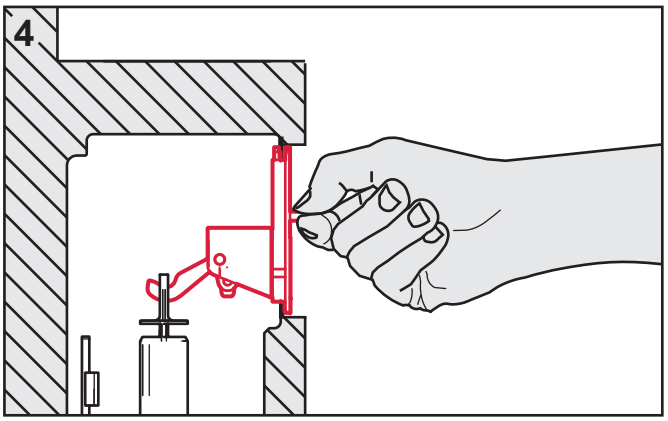

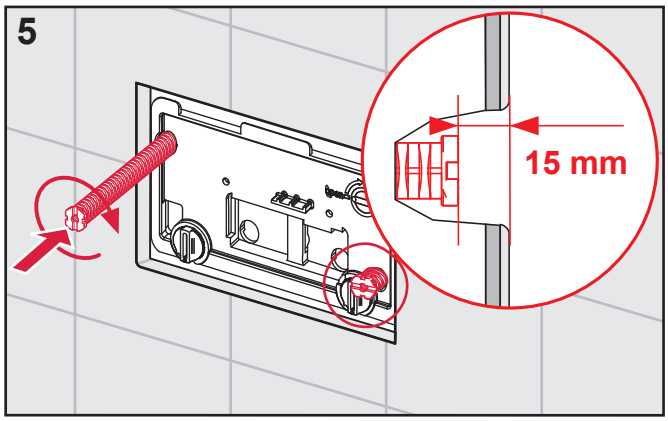

TECE

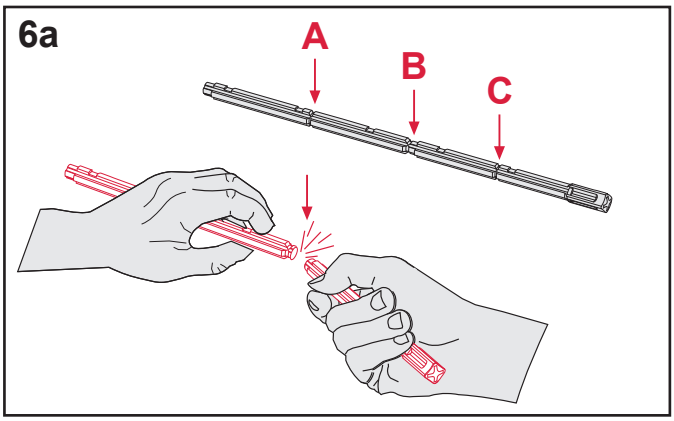

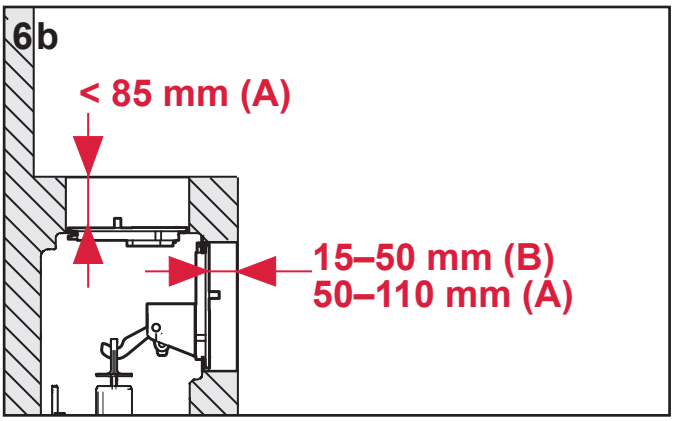

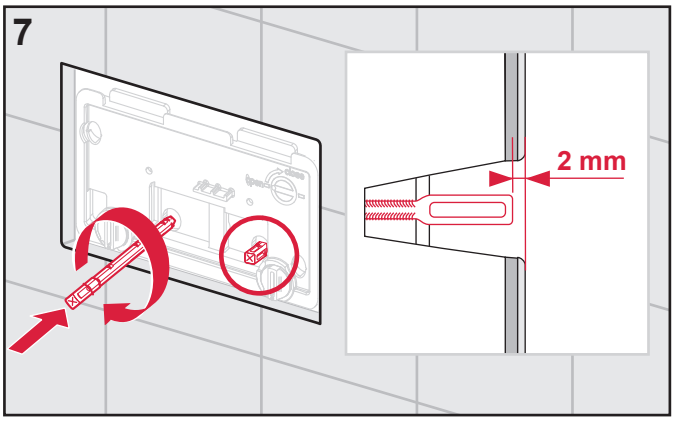

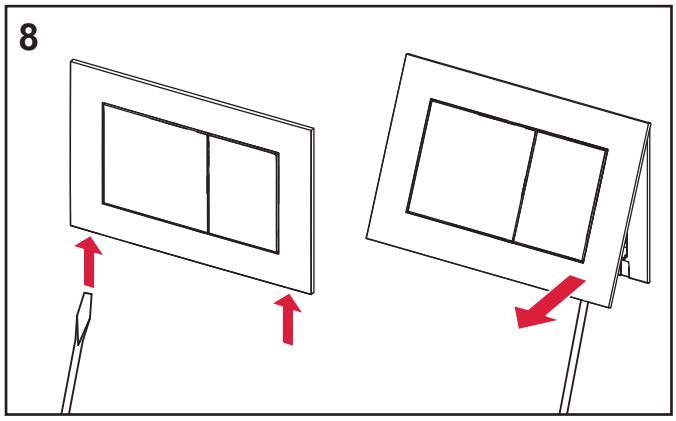

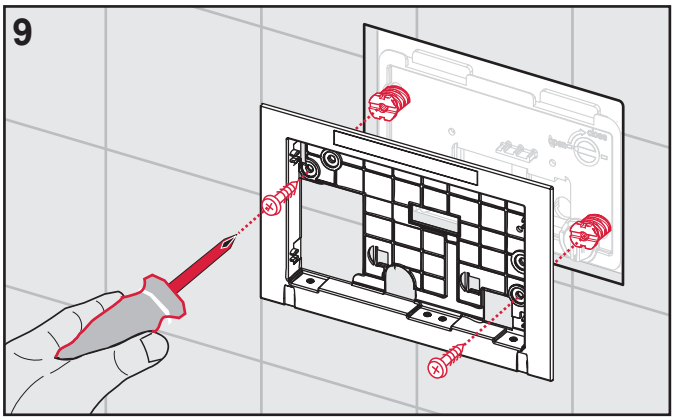

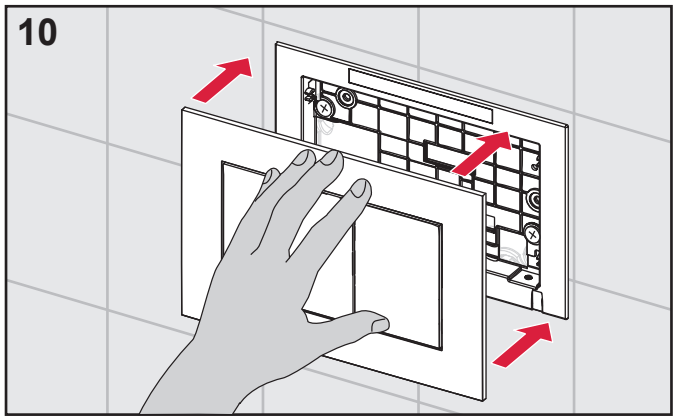

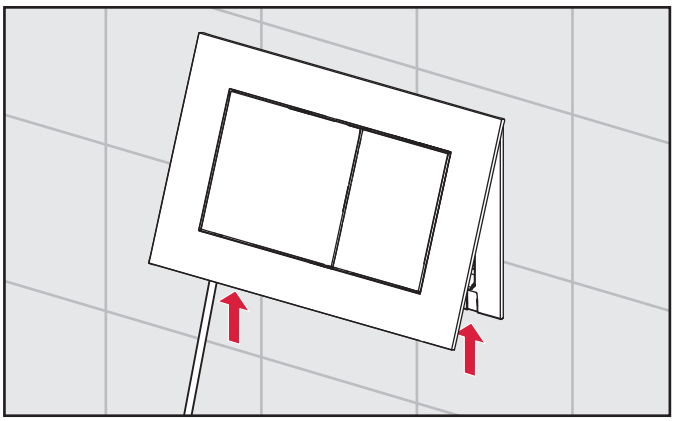

SP430 058 00 a

TECE